″ ´ ΰ̈ ε ᴰ ̀Η φ υ Η̈ Η̰ ̀Υ !! Ϊ
Ẑ

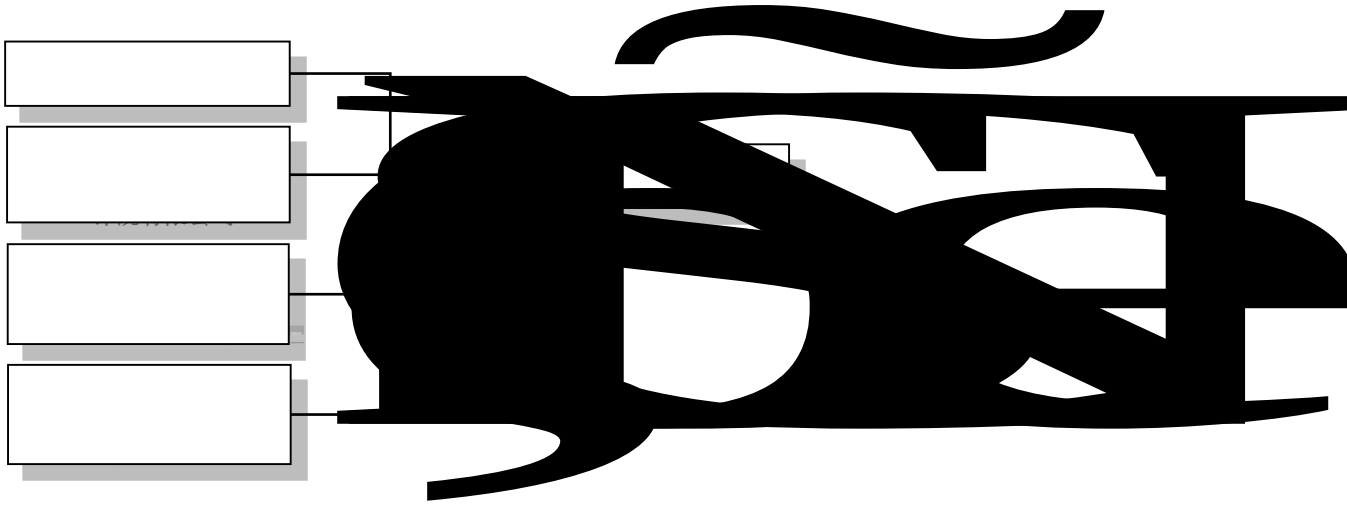

1.

1

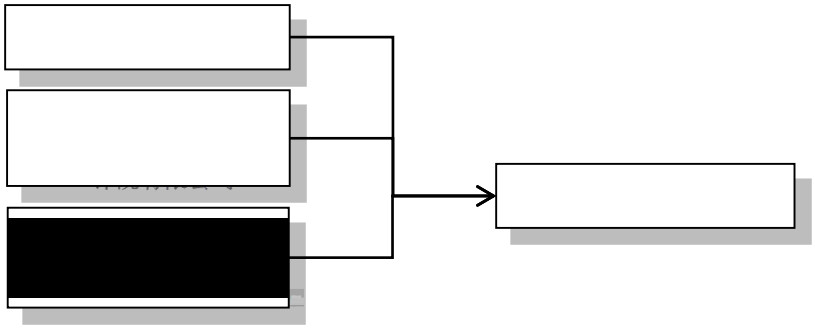

1.

1

2

1.

2.

3.

4.

1.